Electrolux PROFESSIONAL

Modulare Großküchengeräteserie 700XP Electric Grill Top HP 1200mm

Technisches Datenblatt
ARTIKEL #
MODELL #

NAME #

SIS #

AIA #

371268 (E7GRELGS0P) Elektro-PowerGrill HP, Tischgerät, 1,5 Modul 1200mm

Hauptmerkmale

- Armierte Incoloy Heizelemente unter dem Grillrost
- Jede Heizzone hat eine unabhängige Leistungsregelung über einen Steuerknopf.
- Leistungs-Anzeigeleuchte.
- Heizkörper kippen bis zu 90° zur leichten Reinigung.
- Abnehmbare 2mm dicke Stahl U-förmige Gitter für schnelles Erhitzen der Grillfläche.
- Fest mit Abfluss verbunden, um restliche Bratenrückstände und Fette zu sammeln.
- Großer Abfluss durch Überlauf und Filter geschützt.
- Die Wanne unter den Heizelementen muss vor dem Betrieb mit Wasser gefüllt werden.
- LED Lampe, um Warnung abzugeben, wenn die Wanne leer ist.
- Wasserfüllhahn mit Knebelbedienung.
- Abnehmbare Edelstahl-Deflektoren, um Hitze aufrecht zu erhalten und die Kochzeit zu reduzieren.
- Edelstahl-Spritzschutz an den Seiten der Grillfläche. Spritzschutz kann zur Reinigung leicht entfernt werden.
- Die obere Konfiguration kann auf einem Kühl-/ Gefrierboden mit begrenzten Anordnungsoptionen installiert werden.
- Geeignet für die Installation auf der Arbeitsplatte.

Konstruktion

- Gerät 730 mm breit für große Arbeitsfläche.
- Außenverkleidung aus Edelstahl mit Scotch Brite Schliff.
- Einteilige tiefgezogene 1,5 mm dicke Deckplatte aus Edelstahl.
- Gerät mit rechtwinkligen Seitenkanten für bündige Verbindung der Gerät nebeneinander ohne Ritzen und Schmutzecken.

Serienmäßiges Zubehör

- 1 St. Schaber für HP Rostgrill PNC 206436

Optionales Zubehör

- Verbindungs-/Dichtungsmittel PNC 206086 ❑
- Träger für Brückeninstallation, 1200 mm PNC 206139 ❑
- Träger für Brückeninstallation, 1400 mm PNC 206140 ❑
- Träger für Brückeninstallation, 1600 mm PNC 206141 ❑
- Seitlicher Handlauf rechts/links Marine für XP700 PNC 206307 ❑
- Schaber für HP Rostgrill PNC 206436 ❑
- Ablaufverbindung für HP Grill PNC 206437 ❑
- Front-Handlauf, 1200 mm PNC 216049 ❑
- Front-Handlauf, 1600 mm PNC 216050 ❑
- 2 Seitenblenden für Tischgeräte PNC 216277 ❑

Genehmigung:

Modulare Großküchengeräteserie 700XP Electric Grill Top HP 1200mm

Front

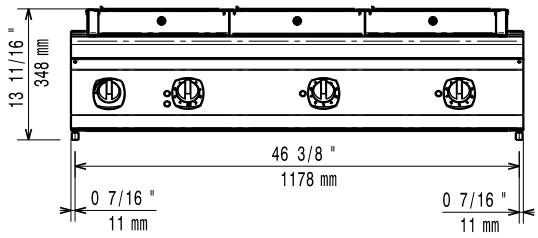

Seite

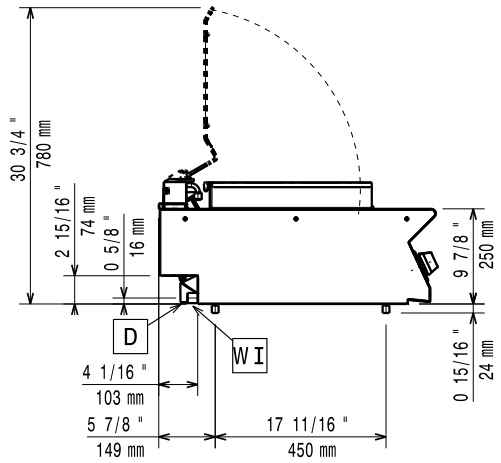

D = Ablauf
EI = Elektroanschluss
EQ = Equipotentialschraube
WI = Wasserzulauf

oben

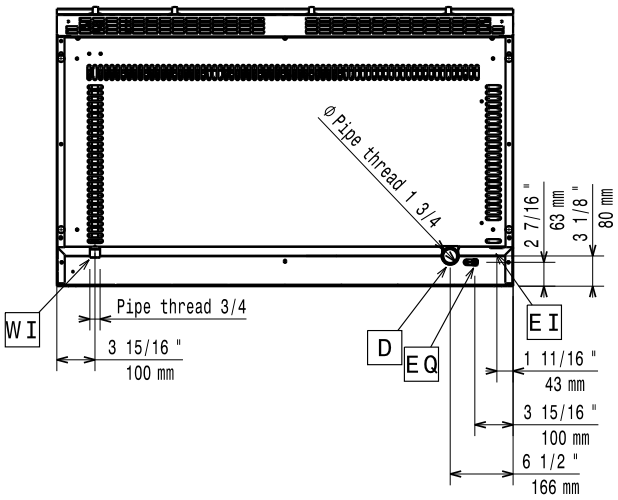

Elektrisch

Netzspannung:	
371268 (E7GRELGS0P)	400-415 V/3N ph/50/60 Hz
Anschlusswert:	11.25 kW
	400-415V 3N~ 50/60Hz
Vorbereitet für:	10.35-11.25kW

Schlüsselinformation

Garflächenlänge:	
	1065 mm
Garflächentiefe:	
	400 mm
Außenabmessungen, Länge:	1200 mm
Außenabmessungen, Tiefe:	730 mm
Außenabmessungen, Höhe:	250 mm
Nettogewicht:	107 kg

Sollte das Gerät neben oder zwischen hitzeempfindlichen Möbeln montiert werden, ist ein Sicherheitsabstand von 150mm einzuhalten.

Zertifizierungsgruppe	HEG7E3

Das Unternehmen behält sich das Recht auf Änderungen der Spezifikation vor.